CSF404

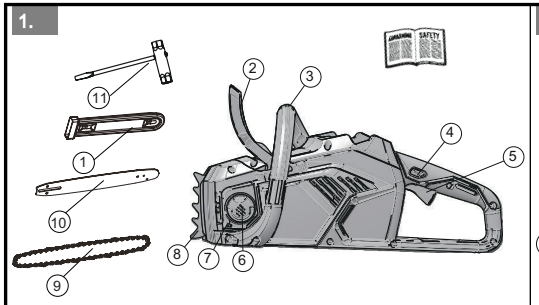
1.
WARNING
SAFETY
1
2
3
4
5
6
7
8
9
10
11

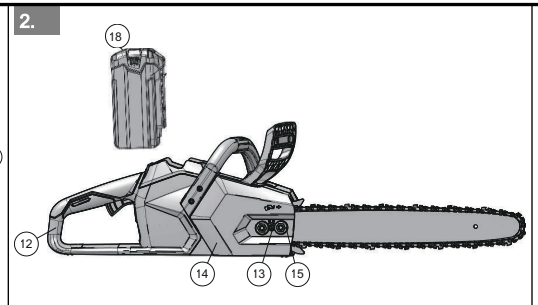
2.
12
13
14
15
18

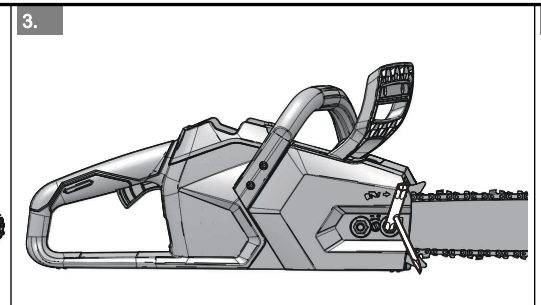
3.

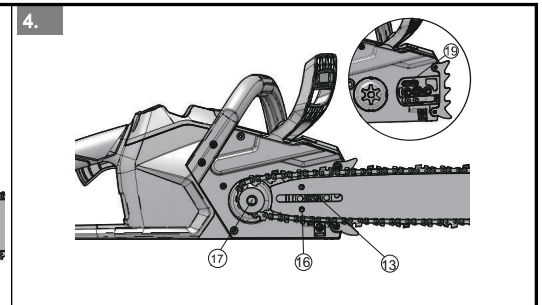
4.
13
16
17
19

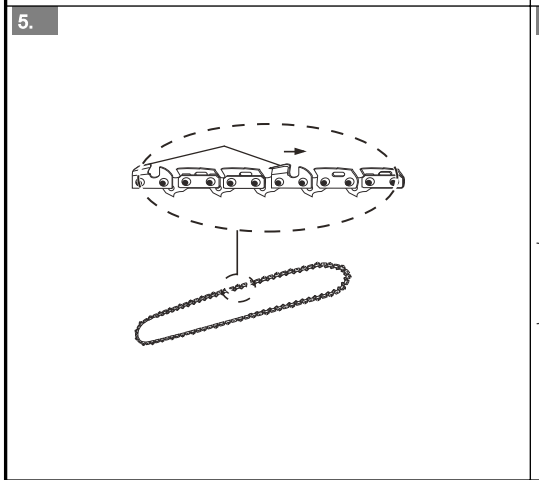
5.

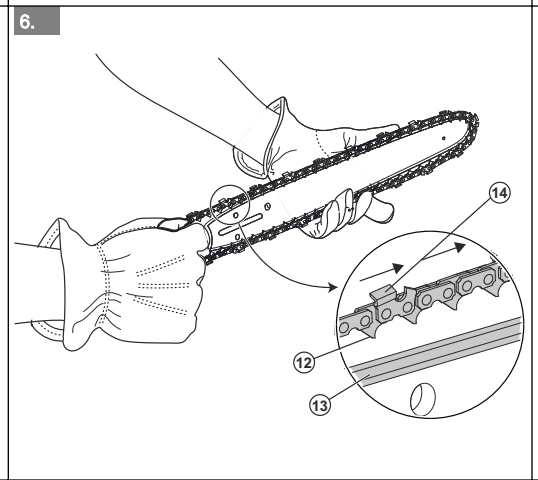
6.
12
13
14

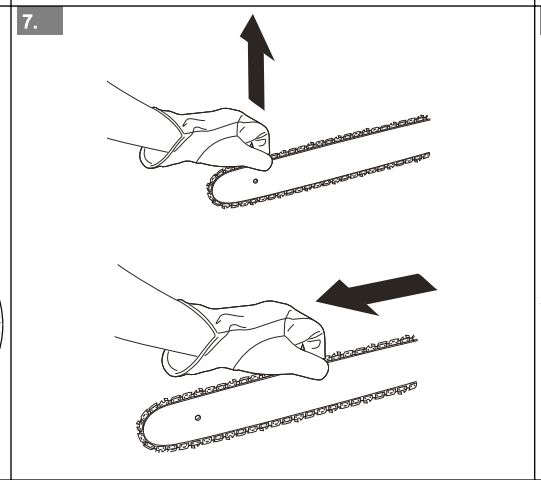
7.

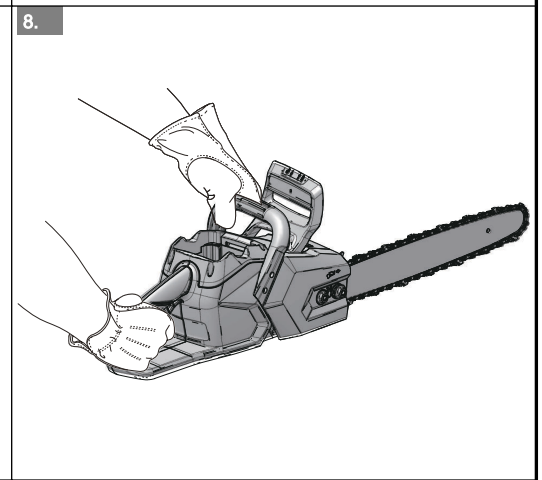
8.

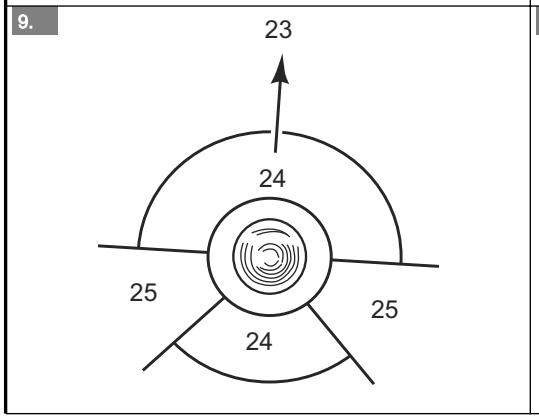
9.
23
24
24
25
25

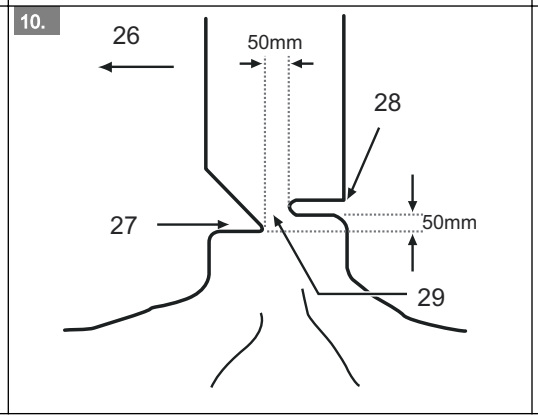
10.
26
50mm
28
27
50mm
29

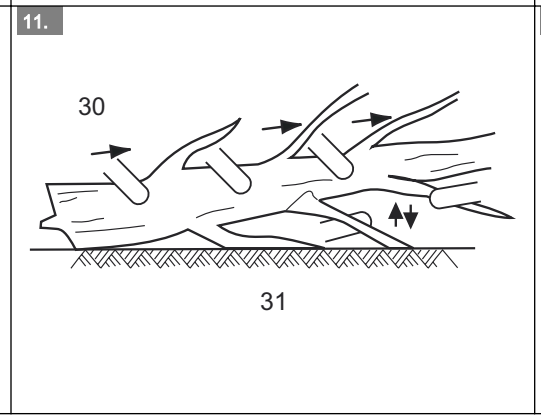
11.
30
31

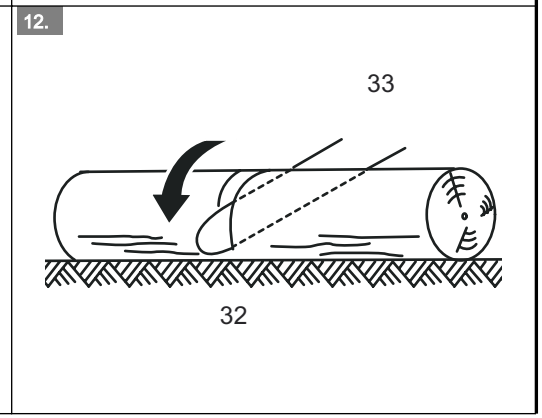
12.
33
32

13.

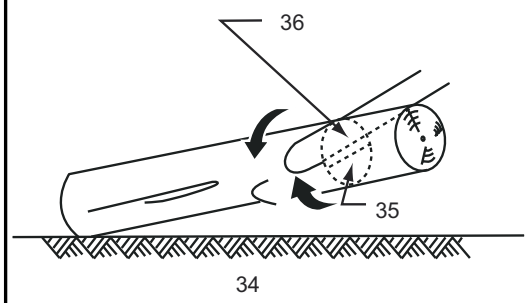

14.

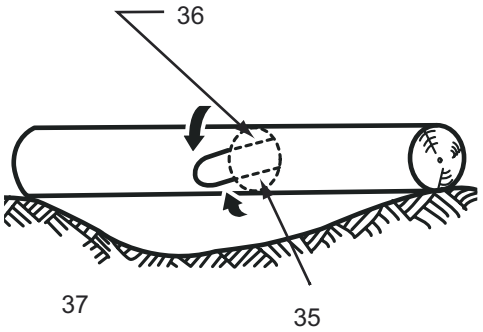

15.

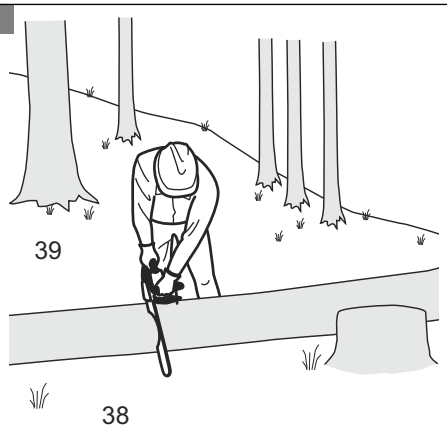

16.

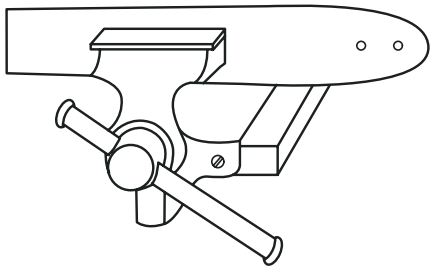

17.

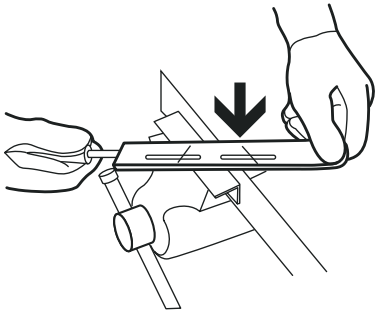

18.

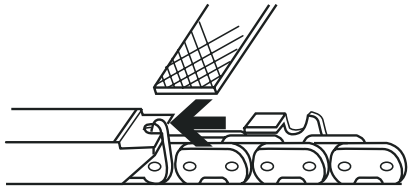

19.

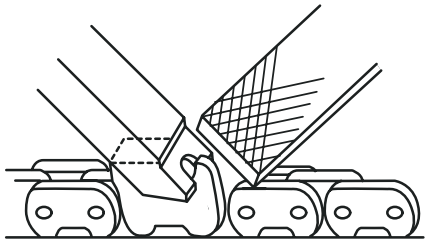

20.

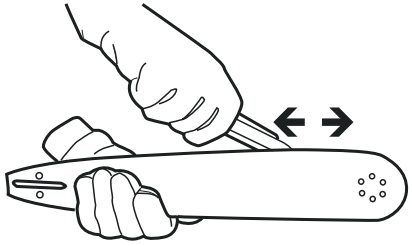

21.

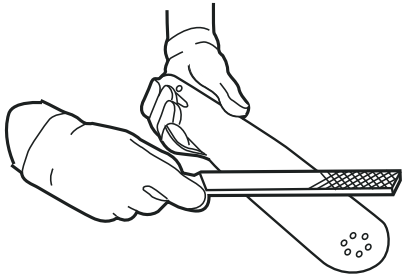
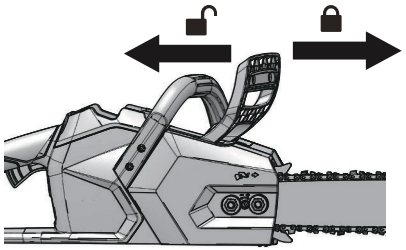
22.