P0805972-01

210mm

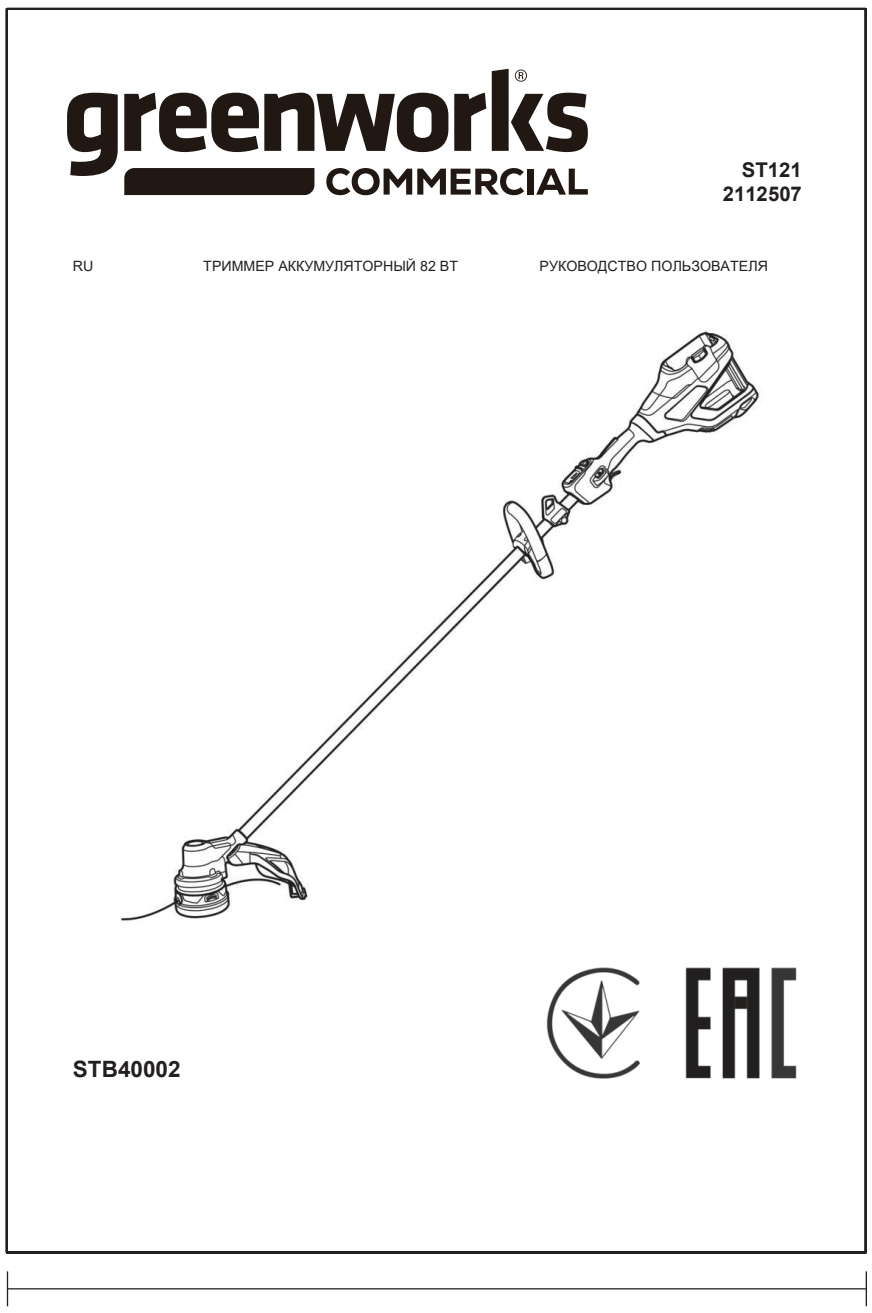

145mm

COLOR
■ K

技术要求:

1. 材质要求: 60g双胶纸, 24P, 85%本白,
2. 装订方式: 骑马钉, 裁切均匀, 无连页, 保持语言色块始终朝外;
3. 钉子材质: 304不锈钢, 通过96小时盐雾 (5%浓度) 试验, 钉子表面不得有锈;
4. 印刷方式: 单黑印刷, 无色差, 无污点, 图面、字体印刷清晰, 内容见电子档;
5. 料件需符合格力博HSF文件《有害物质管理标准》里关于环保和有害物质的具体要求;
6. 未注尺寸公差+-3mm, 以封样为准。

@在P0805972-00的基础上升级料号, 更新EAC, 增加温度表

版本号	是否专业款	重要度等级
B	Y	B

标记	处数	更改文件号	签名	日期

说明书	常州格力博集团
	GC_82V_打草机

设计	罗加翠	标准化	刘小娟
校对	祁婷婷	审定	
审核	祁婷婷	批准	向则鹏
工艺		日期	25/10/22

阶段标记			视角标记	重量	比例
S	A	B			
共 1 张			第 1 张		

2112507RU	
ERP号	P0805972-01

greenworks COMMERCIAL

ST121
2112507

RU ТРИММЕР АККУМУЛЯТОРНЫЙ 82 В РУКОВОДСТВО ПОЛЬЗОВАТЕЛЯ

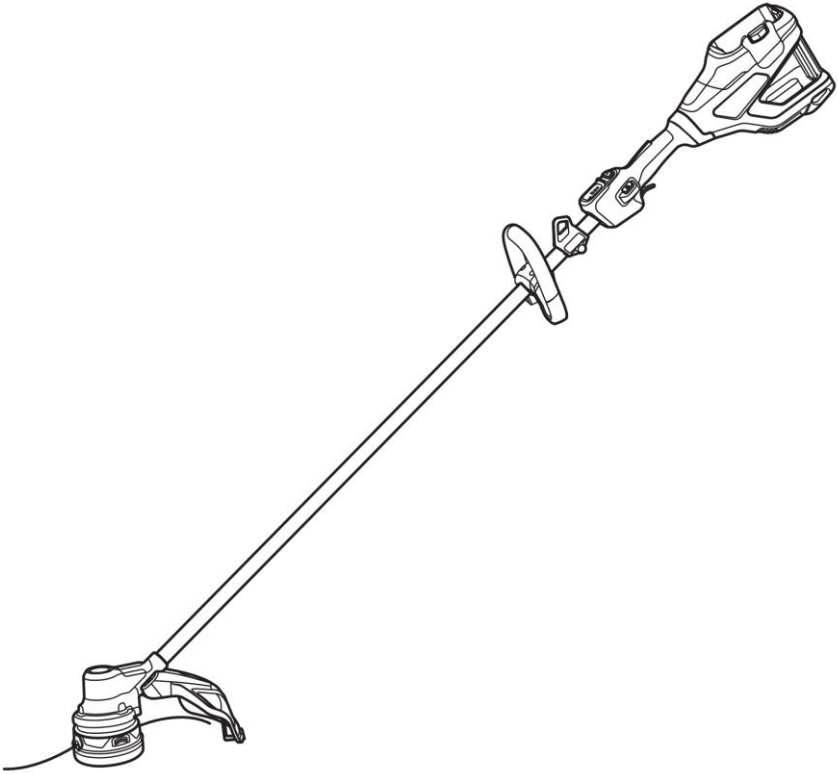

STB40002

1 ВВЕДЕНИЕ 2

1.1 ОПИСАНИЕ ИНСТРУМЕНТА 2

1.2 ПРИМЕНЕНИЕ ИНСТРУМЕНТА 2

1.3 ОБЗОР ИНСТРУМЕНТА 2

2 БЕЗОПАСНОСТЬ 2

2.1 ОБЩИЕ ПРЕДУПРЕЖДЕНИЯ ПО БЕЗОПАСНОСТИ ПРИ ИСПОЛЬЗОВАНИИ ИНСТРУМЕНТА 2

2.2 ПРЕДУПРЕЖДЕНИЯ ПО ТЕХНИКЕ БЕЗОПАСНОСТИ ПРИ РАБОТЕ С ТРИММЕРОМ ДЛЯ ТРАВЫ, ТРЕХЛОПАСТНЫМ НОЖОМ И ДИСКОМ-КУСТОРЕЗОМ..... 5

3 ОБОЗНАЧЕНИЯ НА ИНСТРУМЕНТЕ.. 6

4 УРОВНИ РИСКА 6

5 УТИЛИЗАЦИЯ..... 6

6 СБОРКА 7

6.1 УСТАНОВКА ЗАЩИТНОГО КОЖУХА ТРИММЕРА 7

6.2 УСТАНОВКА D-ОБРАЗНОЙ РУКОЯТКИ 7

6.3 ПРИКРЕПЛЕНИЕ РАНЦЕВОГО РЕМНЯ 7

6.4 РЕГУЛИРОВКА РЕМНЯ 8

7 ЭКСПЛУАТАЦИЯ 9

7.1 ПЕРЕД ИСПОЛЬЗОВАНИЕМ ИНСТРУМЕНТА 9

7.2 ЭКСПЛУАТАЦИЯ ИНСТРУМЕНТА 11

7.3 ОСТАНОВКА ИНСТРУМЕНТА 12

8 ТЕХНИЧЕСКОЕ ОБСЛУЖИВАНИЕ... 12

8.1 ОСМОТР БАТАРЕИ И ЗАРЯДНОГО УСТРОЙСТВА..... 13

8.2 ОЧИСТКА ИНСТРУМЕНТА, БАТАРЕИ И ЗАРЯДНОГО УСТРОЙСТВА 13

8.3 ЗАМЕНА КАТУШКИ 13

8.4 УСТАНОВКА ЛЕСКИ 14

8.5 СНЯТИЕ ТРИММЕРНОЙ ГОЛОВКИ 14

8.6 УСТАНОВКА ТРИММЕРНОЙ ГОЛОВКИ .. 15

9 ТРАНСПОРТИРОВКА, ХРАНЕНИЕ И УТИЛИЗАЦИЯ 16

9.1 ТРАНСПОРТИРОВКА И ХРАНЕНИЕ 16

9.2 УТИЛИЗАЦИЯ БАТАРЕИ, ЗАРЯДНОГО УСТРОЙСТВА И ИНСТРУМЕНТА 16

10 ПОИСК И УСТРАНЕНИЕ НЕИСПРАВНОСТЕЙ 17

11 ТЕХНИЧЕСКИЕ ХАРАКТЕРИСТИКИ 18

1 ВВЕДЕНИЕ

1.1 ОПИСАНИЕ ИНСТРУМЕНТА

Настоящий инструмент представляет собой триммер с электродвигателем, работающий от аккумулятора.

Мы стремимся постоянно совершенствовать нашу продукцию и оставляем за собой право вносить изменения в конструкцию и внешний вид без предварительного уведомления.

1.2 ПРИМЕНЕНИЕ ИНСТУМЕНТА

Данный инструмент предназначен для стрижки, обрезки и очистки различных видов растительности с помощью триммерной головки. Его не следует использовать для других задач.

Обратите внимание, что использование инструмента может регулироваться национальными или местными нормами. Важно соблюдать все установленные требования.

При работе с данным инструментом всегда используйте принадлежности, одобренные производителем.

1.3 ОБЗОР ИНСТРУМЕНТА

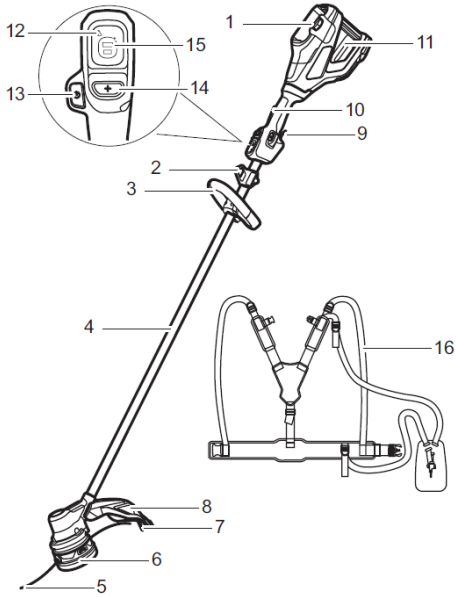

1 Фиксатор аккумуляторной батареи
2 Крепление ремня
3 D-образная рукоятка
4 Штанга
5 Леска
6 Триммерная головка
7 Нож для обрезки лески
8 Защитный кожух триммера
9 Курок-выключатель
10 Рычаг разблокировки
11 Батарейный отсек
12 Индикатор предупреждения
13 Основной выключатель
14 Кнопка переключения оборотов
15 Индикатор оборотов
16 Ранцевый ремень

2 БЕЗОПАСНОСТЬ

2.1 ОБЩИЕ ПРЕДУПРЕЖДЕНИЯ ПО БЕЗОПАСНОСТИ ПРИ ИСПОЛЬЗОВАНИИ ИНСТРУМЕНТА

ОБЩИЕ ПРЕДУПРЕЖДЕНИЯ ПО БЕЗОПАСНОСТИ ПРИ ИСПОЛЬЗОВАНИИ ИНСТРУМЕНТА

⚠ ВНИМАНИЕ

Ознакомьтесь со всеми предупреждениями, инструкциями, иллюстрациями и техническими характеристиками, прилагаемыми к данному инструменту.

Несоблюдение всех приведенных ниже инструкций может привести к поражению электрическим током, пожару и/или серьезным травмам.

Сохраните все предупреждения и инструкции для обращения к ним в будущем.

Термин «инструмент» в предупреждениях относится к инструменту с питанием от сети (проводному) или от аккумуляторной БАТАРЕИ (беспроводному).

1) Безопасность рабочей зоны

a) **Поддерживайте чистоту и хорошее освещение рабочей зоны.** *Захламленные или темные места могут стать причиной несчастных случаев.*

b) **Запрещается эксплуатировать инструмент во взрывоопасной атмосфере, например, в присутствии воспламеняющихся жидкостей, газов или пыли.** *Инструмент создает искры, которые могут воспламенить пыль или пары.*

c) **Не допускайте присутствия детей и посторонних лиц во время работы с**

инструментом. *Отвлекающие факторы могут привести к потере контроля за инструментом.*

2) Электробезопасность

a) **Вилки инструмента должны быть совместимы с розеткой. Запрещается вносить какие-либо изменения в конструкцию вилки. Не используйте адаптерные вилки с заземленными инструментами.** *Использование вилок без изменений и соответствующих розеток снижает риск поражения электрическим током.*

b) **Не допускайте прикосновения частей тела к заземленным или зануленным поверхностям, таким как трубы, радиаторы, печи и холодильники.** *Существует повышенный риск поражения электрическим током, если ваше тело заземлено.*

c) **Не допускайте попадания инструмента под дождь или во влажную среду.** *Попадание воды внутрь инструмента повышает риск поражения электрическим током.*

d) **Используйте шнур не по назначению. Запрещается использовать шнур для переноски, вытягивания или отключения инструмента от сети. Держите шнур вдали от источников тепла, масел, острых краев и движущихся частей.** *Поврежденные или спутанные шнуры повышают риск поражения электрическим током.*

e) **При эксплуатации инструмента на открытом воздухе используйте удлинитель, подходящий для использования вне помещений.** *Использование шнура, подходящего для использования вне помещений, снижает риск поражения электрическим током.*

f) **Если эксплуатация инструмента во влажном помещении неизбежна, используйте источник питания с защитным отключением (УЗО).** *Использование УЗО снижает риск поражения электрическим током.*

3) Личная безопасность

a) **Будьте бдительны, следите за своими действиями и руководствуйтесь здравым смыслом при работе с инструментом. Не используйте инструмент, находясь в утомленном состоянии или под воздействием наркотиков, алкоголя или лекарств.** *Невнимательность при работе с инструментом может привести к серьезному вреду здоровью.*

b) **Используйте средства индивидуальной защиты. Всегда используйте средства защиты глаз.** *Защитные средства, такие как противопылевая маска, нескользящая обувь, каска или средства защиты органов слуха, используемые в соответствующих условиях, помогут снизить вред здоровью.*

c) **Предотвратите непреднамеренное включение. Перед подключением к источнику питания и/или аккумуляторной батарее, а также перед перемещением или переноской инструмента убедитесь, что выключатель находится в выключенном положении.** *Переноска инструмента с пальцем на выключателе или подача на них напряжения при включенном выключателе — все это чревато несчастными случаями.*

d) **Перед включением инструмента уберите с него все регулировочные или гаечные ключи.** *Гаечный или любой ключ, оставленный на вращающейся части инструмента, может привести к причинению вреда здоровью.*

e) **Следите за текущей ситуацией. Поддерживайте правильное положение ног и равновесие на протяжении всего времени.** *Это позволяет обеспечить лучший контроль над инструментом в непредвиденных ситуациях.*

f) **Одевайтесь соответствующим образом. Не надевайте свободную одежду или украшения. Не допускайте приближения волос и одежды к движущимся частям.** *Свободная одежда, украшения или длинные волосы могут запутаться в движущихся частях.*

g) **Если предусмотрены устройства для подключения систем удаления и сбора пыли, убедитесь, что они подключены и используются надлежащим образом.** *Использование системы сбора пыли может снизить опасность, связанную с пылью.*

h) **Не допускайте ситуаций, когда привычное использование инструментов приводит к самоуспокоению и игнорированию принципов безопасности.** *Неосторожное действие может привести к серьезным травмам в течение доли секунды.*

4) Использование инструмента и уход за ним

a) **Не прилагайте усилий к инструменту. Используйте подходящий инструмент для вашей задачи.** *Правильно*

подобранный инструмент позволит лучше и безопаснее выполнять работу с той скоростью, для которой он был разработан.

b) **Не используйте инструмент, если выключатель перестал включаться и выключаться.** *Любой инструмент, который нельзя включить или выключить с помощью выключателя, опасен и подлежит ремонту.*

c) **Перед выполнением любых настроек, заменой комплектующих или хранением инструмента отсоедините вилку от источника питания и/или извлеките аккумуляторную батарею (если она съемная) из инструмента.** *Такие превентивные меры безопасности снижают риск случайного запуска инструмента.*

d) **Храните неиспользуемый инструмент в недоступном для детей месте и не допускайте к нему лиц, не знакомых с инструментом или настоящим руководством.** *Инструмент опасен в руках неподготовленных пользователей.*

e) **Обеспечьте техническое обслуживание инструмента и комплектующих. Проверьте отсутствие смещения или заклинивания движущихся частей, поломки деталей и любых других условий, которые могут повлиять на работу инструмента. В случае повреждения перед использованием отремонтируйте инструмент.** *Многие несчастные случаи происходят из-за недостаточного обслуживания.*

f) **Следите за чистотой и остротой режущих инструментов.** *Правильно обслуживаемые режущие инструменты с острыми режущими кромками менее склонны к заклиниванию и ими легче управлять.*

g) **Используйте инструмент, комплектующие, резцы и т.д. в соответствии с настоящим руководством, с учетом условий работы и выполняемых работ.** *Использование инструмента не по назначению может привести к возникновению опасной ситуации.*

h) **Поддерживайте рукоятки и поверхности захвата в сухом, чистом и обезжиренном состоянии.** *Скользкие рукоятки и поверхности захвата не позволяют безопасно обращаться с инструментом и контролировать его в непредвиденных ситуациях.*

5) Использование и обслуживание инструментов с аккумуляторным источником питания

a) **Выполняйте подзарядку только с помощью зарядного устройства, указанного производителем.** *Зарядное устройство, подходящее для одного типа аккумуляторных батарей, может создать опасность возгорания при использовании с другим типом батарей.*

b) **Используйте инструмент только со специально предназначенными для этого аккумуляторными батареями.** *Использование любых других аккумуляторных батарей может привести к травмам и возгоранию.*

c) **Когда аккумуляторная батарея не используется, не допускайте попадания на нее металлических предметов, таких как скрепки, монеты, ключи, гвозди, шурупы или другие мелкие предметы, которые могут замкнуть одну клемму на другую.** *Замыкание клемм аккумуляторной батареи может привести к ожогам или возгоранию.*

d) **В неблагоприятных условиях из батареи может вытекать жидкость; избегайте контакта с ней. При случайном контакте промойте водой. При попадании жидкости в глаза дополнительно обратитесь за медицинской помощью.** *Жидкость, вытекающая из батареи, может вызвать раздражение или ожоги.*

e) **Не используйте поврежденную или подвергшуюся изменениям аккумуляторную батарею.** *Поврежденные или подвергшиеся изменениям батареи могут вести себя непредсказуемо, что может привести к пожару, взрыву или травмам.*

f) **Не подвергайте аккумуляторную батарею или инструмент воздействию огня или высокой температуры.** *Воздействие огня или температуры выше 265°F (130°C) может привести к взрыву.*

g) **Следуйте всем инструкциям по зарядке и не заряжайте аккумуляторную батарею или инструмент вне температурного диапазона, указанного в инструкции.** *Неправильная зарядка или зарядка при температуре, выходящей за пределы указанного диапазона, может повредить батарею и повысить риск возгорания.*

6) Обслуживание

a) **Поручите обслуживание вашего инструмента квалифицированному**

специалисту, использующему только оригинальные запасные части. *Это позволит обеспечить безопасность инструмента.*

b) **Никогда не обслуживайте поврежденные аккумуляторные батареи.** *Обслуживание аккумуляторных батарей должно производиться только производителем или авторизованными сервисными центрами.*

2.2 ПРЕДУПРЕЖДЕНИЯ ПО ТЕХНИКЕ БЕЗОПАСНОСТИ ПРИ РАБОТЕ С ТРИММЕРОМ ДЛЯ ТРАВЫ, ТРЕХЛОПАСТНЫМ НОЖОМ (НЕ ВХОДИТ В КОМПЛЕКТ) И ДИСКОМ-КУСТОРЕЗОМ (НЕ ВХОДИТ ВКОМПЛЕКТ).

a) Не используйте инструмент при неблагоприятных погодных условиях, особенно если существует опасность попадания молнии. *Это снижает риск быть пораженным молнией.*

b) Тщательно осмотрите территорию, где будет использоваться инструмент, на предмет присутствия диких животных. *Во время работы инструмента дикие животные могут быть травмированы.*

c) Тщательно осмотрите участок, на котором будет использоваться инструмент, и удалите все камни, палки, провода, кости и другие посторонние предметы. *Разбросанные предметы могут нанести вред здоровью.*

d) Перед использованием инструмента всегда проводите визуальный осмотр, чтобы убедиться, что нож или резец и узел ножа или резца не повреждены. *Поврежденные детали повышают риск получения травмы.*

f) Следуйте инструкциям по замене принадлежностей. *Неправильно затянутые гайки или болты крепления ножа могут либо повредить его, либо привести к его отсоединению.*

g) Номинальная скорость вращения ножа должна быть не меньше максимальной скорости вращения, указанной на инструменте. *Ножи, вращающиеся с превышением номинальной скорости, могут сломаться и разлететься на части.*

h) Надевайте средства защиты глаз, ушей, головы и рук. *Наличие надлежащих средств защиты позволит снизить вред здоровью от летящих обломков или случайного контакта с леской или ножом.*

i) При работе с инструментом всегда надевайте нескользящую и безопасную обувь. *Не работайте с инструментом босиком или в открытых сандалиях. Это снижает вероятность травмирования ног при контакте с движущимися резцами или леской.*

j) При работе с инструментом всегда надевайте защитную обувь. Не работайте с инструментом босиком или в открытых сандалиях. *Это снижает вероятность травмирования ног при контакте с движущимся резцом, леской или ножом.*

k) При работе с инструментом всегда надевайте длинные штаны. *Открытая кожа повышает вероятность получения травм от отбрасываемых предметов.*

l) Не допускайте присутствия посторонних лиц во время работы с инструментом. *Отбрасываемые обломки могут привести к серьезному вреду здоровью.*

m) При работе с инструментом всегда держите его обеими руками. *Держите инструмент обеими руками, чтобы избежать потери контроля.*

n) Держите инструмент только за изолированные поверхности захвата, поскольку леска или нож могут задеть скрытую проводку. *Леска или ножи при контакте с проводом под напряжением могут привести к тому, что открытые металлические части инструмента окажутся под напряжением и оператора может ударить током.*

o) Всегда следите за положением ног и работайте с инструментом только с опорой на землю. *Скользкие или неустойчивые поверхности могут привести к потере равновесия или контроля над инструментом.*

p) Не используйте инструмент на слишком крутых склонах. *Это снижает риск потери контроля, поскальзывания и падения, которые могут привести к вреду здоровью.*

q) При работе на склонах всегда следите за своей опорой, всегда выполняйте работы поперек склона, а не в направлении вверх или вниз, при изменении направления движения соблюдайте предельную осторожность. *Это снижает риск потери контроля, поскальзывания и падения, которые могут привести к вреду здоровью.*

s) Во время работы инструмента не допускайте приближения любых частей тела к резцу, леске или ножу. Перед началом работы убедитесь, что резец, леска или нож ни с чем не соприкасаются. *Невнимательность при работе с инструментом может привести к травме вас или окружающих.*

t) Не поднимайте инструмент выше уровня пояса. *Это позволяет избежать непреднамеренного контакта с резцом или ножом*

и лучше контролировать инструмент в непредвиденных ситуациях.

u) При обрезке кустарника или саженцев, находящихся в натянутом состоянии, будьте внимательны, чтобы не спровоцировать их отскок. *Когда напряжение в древесных волокнах ослабевает, кустарник или саженец может ударить оператора и/или вывести инструмент из-под контроля.*

v) Будьте предельно осторожны при обрезке кустарника и саженцев. *Тонкий материал может зацепиться за нож и ударить по нему или привести к нарушению равновесия.*

w) Сохраняйте контроль над инструментом и не прикасайтесь к резцам, леске, ножам и другим опасным движущимся частям, пока они находятся в движении. *Это снижает риск получения травм от движущихся частей.*

y) Переносите инструмент в выключенном состоянии и на расстоянии от тела. *Правильное обращение с инструментом снизит вероятность случайного контакта с движущимся резцом, леской или ножом.*

aa) Используйте только сменные лески, режущие головки и ножи, указанные производителем.

Неправильно подобранные запасные части могут увеличить риск поломки и травм.

bb) При очистке застрявшего материала или обслуживании инструмента убедитесь, что выключатель выключен, а аккумуляторная батарея извлечена. *Неожиданный запуск инструмента при очистке застрявшего материала или обслуживании может привести к серьезному вреду здоровью.*

3 ОБОЗНАЧЕНИЯ НА ИНСТРУМЕНТЕ

Обозначение	Объяснение
	Меры предосторожности, связанные с вашей безопасностью.
	Во избежание травм пользователь должен ознакомиться с руководством по эксплуатации.
	Используйте средства защиты органов зрения и слуха.
	Не используйте металлические ножи.
	Берегитесь выбрасываемых предметов.
	Расстояние между инструментом и посторонними людьми должно составлять не менее 15 м (50 футов).
	Перед обслуживанием отсоедините батарею.

***Примечание**: Другие обозначения/наклейки на инструменте относятся к требованиям сертификации.*

4 УРОВНИ РИСКА

Следующие сигнальные слова и их значения предназначены для объяснения уровней риска, связанных с этим инструментом.

СИМВОЛ	СИГНАЛ	ЗНАЧЕНИЕ
	ОПАСНО	Указывает на неизбежно опасную ситуацию, которая, если ее не предотвратить, приведет к смертельному исходу или серьезным травмам.
	ВНИМАНИЕ	Указывает на потенциально опасную ситуацию, которая, если ее не предотвратить, может привести к смертельному исходу или серьезным травмам.
	ОСТОРОЖНО	Указывает на потенциально опасную ситуацию, которая, если ее не предотвратить, может привести к легким или средним травмам.
	ОСТОРОЖНО	(Без символа предупреждения о безопасности) Указывает на ситуацию, которая может привести к повреждению имущества.

5 УТИЛИЗАЦИЯ

	Раздельный сбор. Запрещается выбрасывать вместе с обычными бытовыми отходами. Если необходимо заменить инструмент или если он больше вам не нужен, не выбрасывайте его вместе с бытовыми отходами.

	Раздельный сбор использованных инструментов и упаковки позволяет перерабатывать материалы и использовать их повторно. Использование переработанных материалов помогает предотвратить загрязнение окружающей среды и снижает потребность в сырье.
Литий-ионные батареи	По истечении срока службы утилизируйте батареи с учетом экологических требований. В батарее содержатся материалы, опасные для вас и окружающей среды. Вы должны передать и утилизировать эти материалы отдельно в пункте приема литий-ионных батарей.

6 СБОРКА

В этом разделе описывается сборка и настройка инструмента.

⚠ ВНИМАНИЕ

ВНИМАТЕЛЬНО ПРОЧИТАЙТЕ И ИЗУЧИТЕ ГЛАВУ «БЕЗОПАСНОСТЬ» И ИНСТРУКЦИИ ПО СБОРКЕ ПЕРЕД НАЧАЛОМ СБОРКИ ИНСТРУМЕНТА.

6.1 УСТАНОВКА ЗАЩИТНОГО КОЖУХА ТРИММЕРА

⚠ ВНИМАНИЕ

- **ПЕРЕД НАЧАЛОМ РАБОТЫ С ИНСТРУМЕНТОМ ВСЕГДА УСТАНАВЛИВАЙТЕ НОЖ ДЛЯ ОБРЕЗКИ ЛЕСКИ НА ЗАЩИТНЫЙ КОЖУХ ТРИММЕРА.**
- **НЕ ПРИКАСАЙТЕСЬ К НОЖУ ДЛЯ ОБРЕЗКИ ЛЕСКИ.**

1. Установите защитный кожух триммера на монтажные стойки на штанге.
2. Надежно затяните винты с помощью динамометрического ключа.

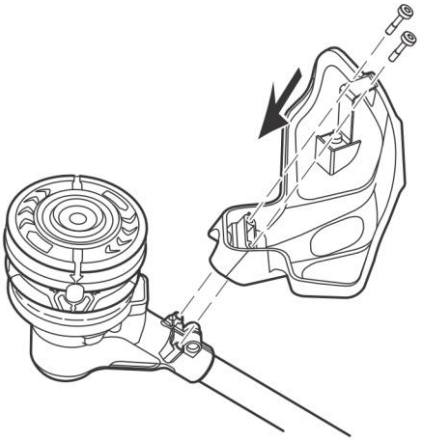

6.2 УСТАНОВКА D-ОБРАЗНОЙ РУКОЯТКИ

1. Установите D-образную рукоятку и нижний зажим в сборе на штангу.
2. Установите винты, но не затягивайте их до конца.
3. Установите D-образную рукоятку в удобное положение.
4. Надежно затяните винты с помощью динамометрического ключа.

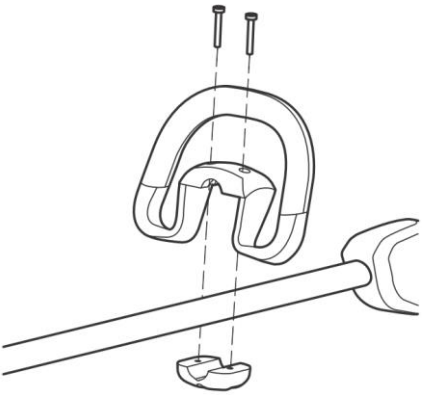

6.3 ПРИКРЕПЛЕНИЕ РАНЦЕВОГО РЕМНЯ

1. Прикрепите карабин к проушине для крепления на штанге.

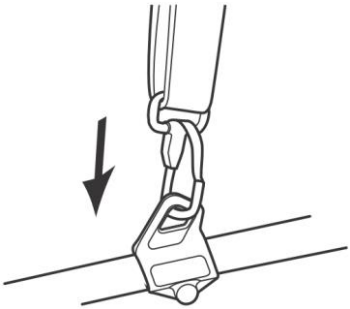

2. Наденьте ранцевый ремень.
3. Отрегулируйте длину ремня так, чтобы карабин находился примерно на ширину ладони ниже вашего правого бедра.

6.4 РЕГУЛИРОВКА РЕМНЯ

1. Наденьте ремень и зафиксируйте его на спине.
2. Потяните концы ремней вниз, чтобы затянуть их.
3. Перекиньте горизонтальный нагрудный ремень через грудь.
4. Потяните за конец нагрудного ремня, чтобы затянуть его, обеспечивая дополнительную поддержку и устойчивость.

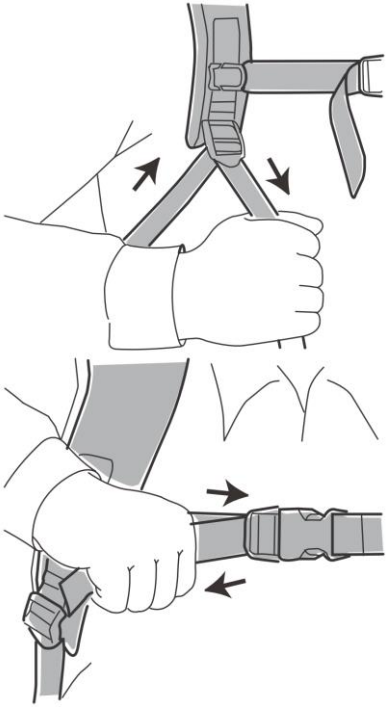

5. Поднимите язычки регуляторов ремней, чтобы ослабить ремни.

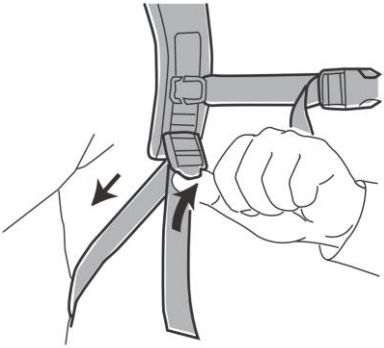

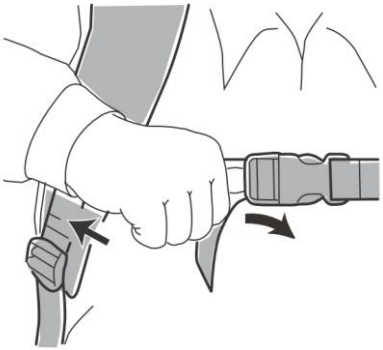

6. Застегните быстроразъемные пряжки, нажав на них с обеих сторон.

Примечание: *Для обеспечения безопасной работы убедитесь, что ремень плотно прилегает к спине.*

7 ЭКСПЛУАТАЦИЯ

В этом разделе описано, как управлять инструментом.

⚠ ВНИМАНИЕ

ВНИМАТЕЛЬНО ПРОЧИТАЙТЕ И ИЗУЧИТЕ ГЛАВУ «БЕЗОПАСНОСТЬ» И ИНСТРУКЦИИ ПО ЭКСПЛУАТАЦИИ ПЕРЕД НАЧАЛОМ РАБОТЫ С ИНСТРУМЕНТОМ.

7.1 ПЕРЕД ИСПОЛЬЗОВАНИЕМ ИНСТРУМЕНТА

7.1.1 ПРОВЕРКА ЭЛЕМЕНТОВ БЕЗОПАСНОСТИ

⚠ ВНИМАНИЕ

ВСЕГДА ОБРАЩАЙТЕСЬ К ЭТОМУ СПИСКУ ПРОВЕРКИ БЕЗОПАСНОСТИ ДО И ПОСЛЕ ЭКСПЛУАТАЦИИ ИНСТРУМЕНТА.

- Осмотрите рабочую зону, чтобы выявить все потенциальные опасности, такие как неровности рельефа, склоны, камни, ветки или канавы.
- Выполняйте все необходимые проверки безопасности, техническое и сервисное обслуживание, как указано в настоящем руководстве.
- Убедитесь, что все крышки, защитные кожухи, рукоятки и режущее оборудование закреплены правильно и не повреждены.
- Проверьте режущий инструмент и защитный кожух режущего инструмента на наличие повреждений или трещин и при необходимости замените их.

7.1.1.1. ПРОВЕРКА КЛАВИАТУРЫ

Нажмите основной выключатель.

- Если на индикаторе оборотов загораются две светодиодные полоски, значит, инструмент включен.
- Если ни одна светодиодная полоска на индикаторе оборотов не горит, инструмент выключен.

7.1.1.2. ПРОВЕРЬТЕ РЫЧАГ РАЗБЛОКИРОВКИ И КУРОК-ВЫКЛЮЧАТЕЛЬ

Рычаг разблокировки предотвращает случайное нажатие. *См.* ***обзор инструмента****, чтобы узнать, где находятся эти детали на вашем инструменте.*

1. Убедитесь, что курок-выключатель заблокирован, когда рычаг разблокировки не нажат.
2. Убедитесь, что курок-выключатель и рычаг разблокировки двигаются свободно и что возвратная пружина срабатывает правильно.
3. Одновременно нажмите рычаг разблокировки и курок-выключатель, чтобы запустить инструмент.
4. Тестирование в режиме высоких оборотов.
5. Отпустите курок-выключатель и убедитесь, что режущий инструмент полностью остановился.

7.1.1.3. ПРОВЕРКА ЗАЩИТНОГО КОЖУХА РЕЖУЩЕГО ИНСТРУМЕНТА

Защитный кожух режущего инструмента — важнейшее устройство безопасности, которое предотвращает отбрасывание предметов в сторону оператора и предотвращает травмы при контакте с режущим инструментом.

⚠ ВНИМАНИЕ

НЕ ИСПОЛЬЗУЙТЕ РЕЖУЩИЙ ИНСТРУМЕНТ БЕЗ ОДОБРЕННОГО И ПРАВИЛЬНО УСТАНОВЛЕННОГО ЗАЩИТНОГО КОЖУХА РЕЖУЩЕГО ИНСТРУМЕНТА. ВСЕГДА ИСПОЛЬЗУЙТЕ ЗАЩИТНЫЙ КОЖУХ, РЕКОМЕНДОВАННЫЙ ДЛЯ ИСПОЛЬЗУЕМОГО РЕЖУЩЕГО ИНСТРУМЕНТА. ИСПОЛЬЗОВАНИЕ НЕПРАВИЛЬНОГО ИЛИ НЕИСПРАВНОГО ЗАЩИТНОГО КОЖУХА РЕЖУЩЕГО ИНСТРУМЕНТА МОЖЕТ ПРИВЕСТИ К СЕРЬЕЗНОМУ ВРЕДУ ЗДОРОВЬЮ.

1. Выключите инструмент и извлеките батарею.
2. Визуально проверьте, нет ли повреждений, например, трещин.
3. Замените защитный кожух режущего инструмента, если он поврежден.

7.1.2 ПОДКЛЮЧЕНИЕ ЗАРЯДНОГО УСТРОЙСТВА

Подключите зарядное устройство к соответствующему напряжению и частоте, указанным на заводской табличке.

Информацию об использовании зарядного устройства см. в руководстве по его эксплуатации.

7.1.3 ЗАРЯДКА АККУМУЛЯТОРНОЙ БАТАРЕИ

Информацию об использовании зарядного устройства см. в руководстве по его эксплуатации.

7.1.4 ИНФОРМАЦИЯ ОБ АККУМУЛЯТОРНОЙ БАТАРЕЕ

Информацию об использовании аккумулятора см. в руководстве по его эксплуатации.

7.1.5 ПОДКЛЮЧЕНИЕ АККУМУЛЯТОРА К ИНСТРУМЕНТУ

⚠ ВНИМАНИЕ

ИСПОЛЬЗУЙТЕ С ДАННЫМ ИНСТРУМЕНТОМ ТОЛЬКО БАТАРЕИ GREENWORKS.

1. Убедитесь, что батарея полностью заряжена.
2. Вставьте батарею в батарейный отсек. Батарея фиксируется в нужном положении, когда вы слышите щелчок.

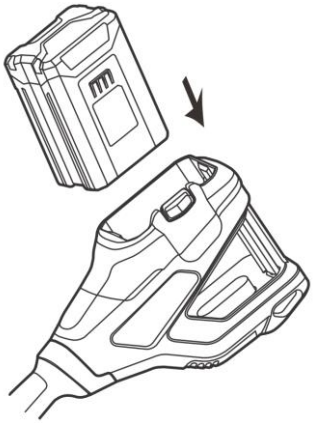

⚠ ОСТОРОЖНО

ЕСЛИ БАТАРЕЯ НЕ ПОМЕЩАЕТСЯ В БАТАРЕЙНЫЙ ОТСЕК, ОНА МОЖЕТ БЫТЬ УСТАНОВЛЕНА НЕПРАВИЛЬНО, ЧТО МОЖЕТ ПРИВЕСТИ К ПОВРЕЖДЕНИЮ БАТАРЕИ И/ИЛИ ИНСТРУМЕНТА.

3. Убедитесь, что батарея установлена надежно.

7.1.6 ЗАПУСК ИНСТРУМЕНТА

1. Нажмите основной выключатель (1).

***Примечание**: По умолчанию инструмент начинает работу на высоких оборотах, что отображается на индикаторе (2) двумя светодиодными полосками.*

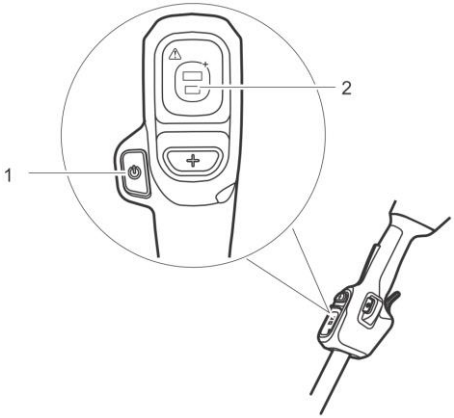

2. Одновременно нажмите на рычаг разблокировки и на курок-выключатель.

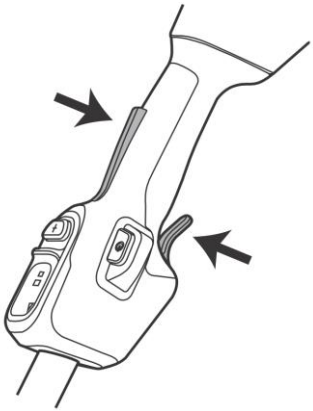

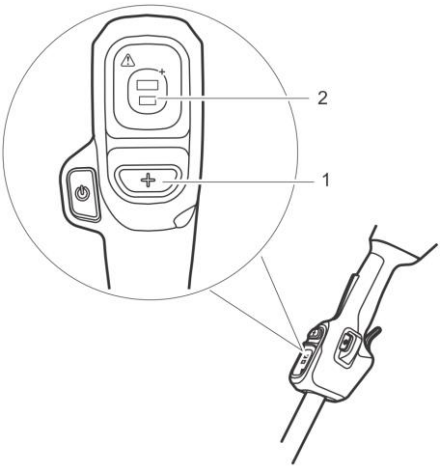

Примечание: *От увеличения или уменьшения давления на курок зависят обороты. Чем сильнее нажат курок, тем выше обороты.*

⚠ ВНИМАНИЕ

ВО ИЗБЕЖАНИЕ СЛУЧАЙНОГО ВКЛЮЧЕНИЯ ПРИ ПЕРЕМЕЩЕНИИ ИНСТРУМЕНТА НЕ ДЕРЖИТЕ ПАЛЕЦ НА КУРКЕ-ВЫКЛЮЧАТЕЛЕ.

7.2 ЭКСПЛУАТАЦИЯ ИНСТРУМЕНТА

7.2.1 ЗАЩИТНАЯ ФУНКЦИЯ АВТОМАТИЧЕСКОГО ОТКЛЮЧЕНИЯ

Инструмент оснащен функцией автоматического отключения, которая срабатывает, если инструмент не используется. Индикатор оборотов выключается, и инструмент выключается после нескольких секунд бездействия.

7.2.2 РЕГУЛИРОВКА ОБРОТОВ

При каждом включении инструмент по умолчанию переходит в режим с высокими оборотами. Для регулировки оборотов в зависимости от состояния травы нажмите кнопку переключения оборотов (1). Регулировка оборотов может быть выполнена в любой момент во время работы.

Индикатор оборотов (2)

1. **Одна полоска**: стандартные обороты.
2. **Две полоски**: высокие обороты.

7.2.3 РЕГУЛИРОВКА ДЛИНЫ ЛЕСКИ

Если во время работы леска становится короткой, постучите триммерной головкой по твердой плоской поверхности, чтобы удлинить леску. Для плотных рабочих зон рекомендуется использовать высокоскоростной режим.

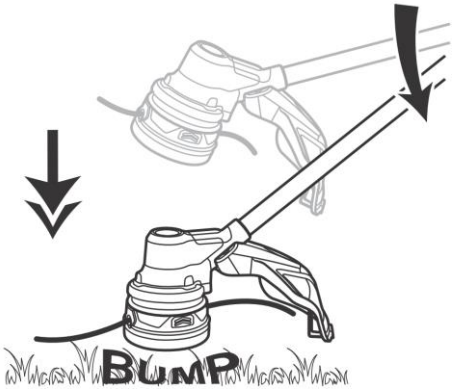

Этот триммер оснащен ножом для обрезки лески на защитном кожухе триммера. Нож для обрезки лески непрерывно подрезает леску, обеспечивая постоянный и эффективный диаметр среза. Это обеспечит наилучшую производительность и сохранит леску достаточно долго для нормальной

работы.

7.2.4 СТРИЖКА ТРАВЫ С ПОМОЩЬЮ ТРИММЕРНОЙ ГОЛОВКИ

Стрижка травы

1. Держите триммерную головку над землей под углом. Обеспечьте равномерное продвижение лески при стрижке травы.

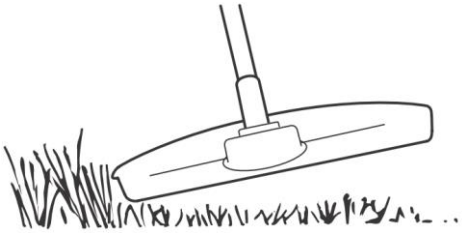

2. Уменьшите скорость, чтобы снизить риск повреждения растений.
3. При скашивании травы вблизи объектов используйте режим со стандартными оборотами.

Очистка травы

1. Держите триммерную головку над землей.
2. Наклоните триммерную головку.
3. Обведите концом лески объекты в рабочей зоне.

⚠ ОСТОРОЖНО

ДРУГИЕ ПРЕДМЕТЫ, ПОПАДАЮЩИЕ ПОД ЛЕСКУ, УВЕЛИЧИВАЮТ ЕЕ ИЗНОС.

4. При стрижке и уборке растительности используйте низкоскоростной режим. Это уменьшает износ триммерной головки и лески.

Скашивание травы

1. Следите за тем, чтобы леска располагалась параллельно земле.

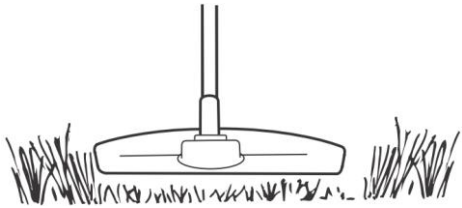

2. Не прижимайте триммерную головку к земле, так как это может привести к повреждению инструмента.
3. При скашивании травы перемещайте инструмент из стороны в сторону. Для оптимальной работы используйте высокоскоростной режим.

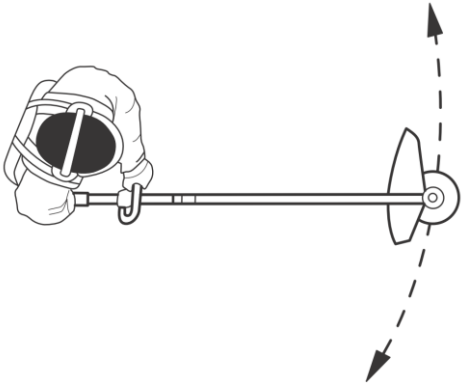

7.3 ОСТАНОВКА ИНСТРУМЕНТА

1. Отпустите курок-выключатель.
2. Для выключения инструмента нажмите и удерживайте кнопку питания в течение 2 секунд.
3. Нажмите кнопку фиксатора аккумуляторной батареи и извлеките батарею, чтобы полностью выключить инструмент.

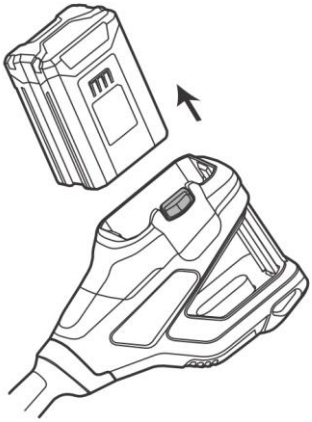

⚠ ВНИМАНИЕ

ПРЕЖДЕ ЧЕМ ИЗВЛЕЧЬ БАТАРЕЮ, ДОЖДИТЕСЬ ОСТАНОВКИ ДВИГАТЕЛЯ.

8 ТЕХНИЧЕСКОЕ ОБСЛУЖИВАНИЕ

В этом разделе описано, как обслуживать батарею, зарядное устройство и инструмент.

⚠ ВНИМАНИЕ

ПЕРЕД ВЫПОЛНЕНИЕМ ЛЮБЫХ РАБОТ ПО ТЕХНИЧЕСКОМУ ОБСЛУЖИВАНИЮ ВНИМАТЕЛЬНО ПРОЧИТАЙТЕ И ИЗУЧИТЕ ГЛАВУ «БЕЗОПАСНОСТЬ» И ИНСТРУКЦИИ ПО ЭКСПЛУАТАЦИИ.

Перед проведением технического обслуживания:

- Остановите инструмент.
- Извлеките аккумуляторную батарею.
- Дайте двигателю остыть.
- Используйте подходящую одежду, защитные перчатки и очки.

8.1 ОСМОТР БАТАРЕИ И ЗАРЯДНОГО УСТРОЙСТВА

Внимательно осмотрите батарею, зарядное устройство и соединительный шнур зарядного устройства на предмет наличия признаков повреждения, например трещин или поврежденных деталей. При необходимости замените.

8.2 ОЧИСТКА ИНСТРУМЕНТА, БАТАРЕИ И ЗАРЯДНОГО УСТРОЙСТВА

- Очищайте инструмент после каждого использования влажной тканью, смоченной нейтральным моющим средством.
- Для очистки пластиковых деталей и рукояток не используйте сильные моющие средства или растворители, например, «стеклоочиститель».
- Не допускайте попадания в головку кустореза травы, листьев и излишней смазки.
- Во избежание перегрева и повреждения двигателя следите за чистотой и отсутствием мусора в вентиляционных отверстиях.
- Не распыляйте воду на двигатель и электрические компоненты.
- Очистите батарею и зарядное устройство сухой тканью. Следите за чистотой направляющих для батарей.
- Перед установкой батареи в зарядное устройство убедитесь, что клеммы как батареи, так и зарядного устройства чистые.

8.3 ЗАМЕНА КАТУШКИ

***Примечание**: При обычном использовании разборка головки не требуется. Однако если обстоятельства требуют разборки, следуйте этим инструкциям.*

1. Одновременно нажмите на два выступа по бокам триммерной головки.

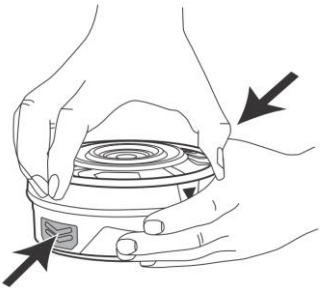

2. Потяните и снимите крышку с катушкой в сборе.

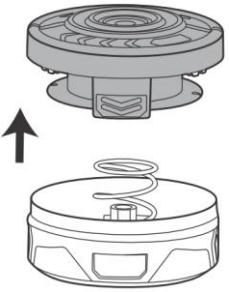

3. Снимите оставшуюся леску и тщательно очистите все детали от грязи и мусора.
4. Отсоедините винты (1), катушку (2), вставку (3) и фиксатор катушки (4) от крышки (5).

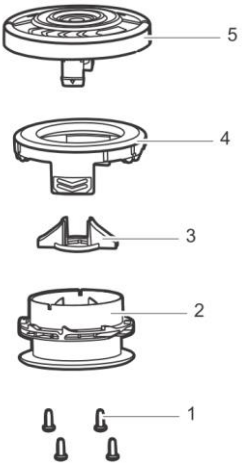

5. Замените катушку на новую.

***Примечание**: Если какие-либо детали узла катушки повреждены или изношены, замените поврежденную деталь.*

6. Установите корпус и крышку паза на крышку катушки, затем установите катушку на крышку паза в нужное положение.
7. Затяните винтами.
8. Совместите выступы катушки с отверстиями на корпусе катушки.
9. Надавите на крышку катушки в сборе до щелчка.

8.4 УСТАНОВКА ЛЕСКИ

***Примечание**: Не используйте более 10,3 м лески 2,4 мм за один раз.*

1. Удалите остатки лески с триммерной головки.
2. Нажмите и поверните крышку. Убедитесь, что паз на крышке совпадает с отверстием для выхода лески на триммерной головке.

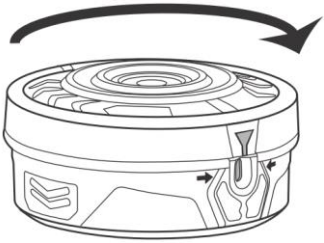

3. Проведите леску через отверстие и надавите на нее, пока она не выйдет из противоположного отверстия.

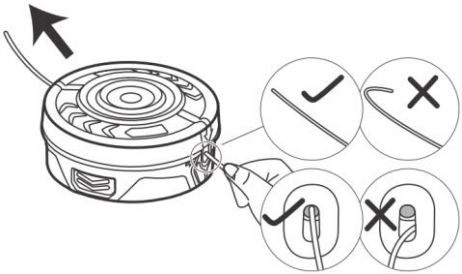

4. Протяните леску до тех пор, пока с каждой стороны не останется одинаковое ее количество.

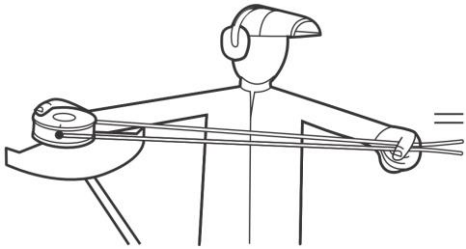

5. Поверните крышку по часовой стрелке, чтобы намотать леску на катушку. Оставьте примерно 12 сантиметров лески с каждой стороны триммерной головки.

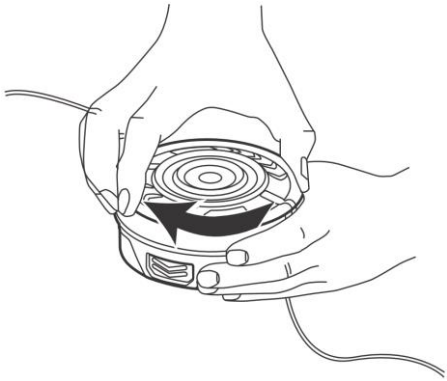

8.5 СНЯТИЕ ТРИММЕРНОЙ ГОЛОВКИ

1. Вставьте металлический стержень (1) в указанное отверстие угловой передачи (2) и зафиксируйте его.

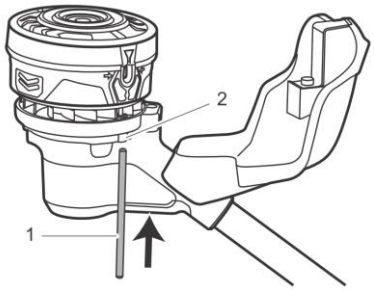

2. Поворачивайте триммерную головку до тех пор, пока металлический стержень не заблокирует ее вращение.

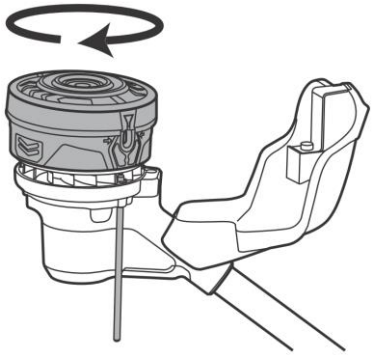

3. Поверните триммерную головку по часовой стрелке, чтобы снять ее.

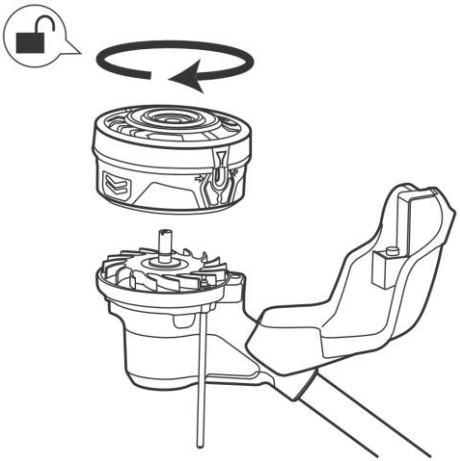

8.6 УСТАНОВКА ТРИММЕРНОЙ ГОЛОВКИ

1. Вставьте металлический стержень (1) в указанное отверстие угловой передачи (2) и зафиксируйте его. Поворачивайте центральную штангу (3) до тех пор, пока металлический стержень не заблокирует ее вращение.

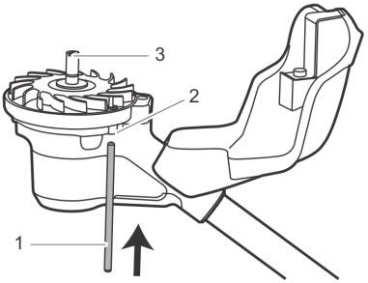

2. Установите триммерную головку на штангу.

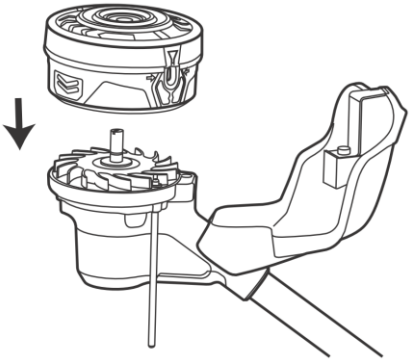

3. Поверните триммерную головку против часовой стрелки, чтобы надежно затянуть ее.

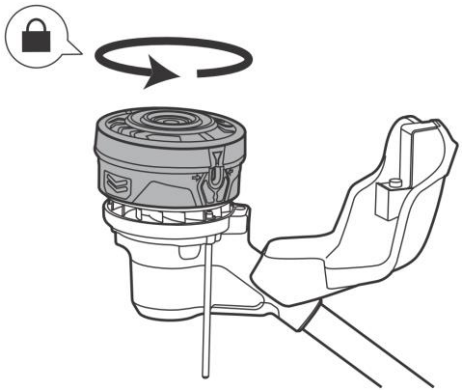

4. Извлеките металлический стержень.

9 ТРАНСПОРТИРОВКА, ХРАНЕНИЕ И УТИЛИЗАЦИЯ

9.1 ТРАНСПОРТИРОВКА И ХРАНЕНИЕ

- Соблюдайте специальные требования к упаковке и маркировке при коммерческих перевозках, в том числе третьими лицами и экспедиторами.
- Перед транспортировкой инструмента обратитесь за консультацией к специалисту, имеющему специальную подготовку по работе с опасными материалами, и соблюдайте все применимые национальные нормы.
- При упаковке аккумуляторной батареи используйте клейкую ленту на открытых контактах и убедитесь, что батарея надежно упакована, чтобы предотвратить ее перемещение.
- Извлеките батарею перед хранением или транспортировкой инструмента.
- Храните батарею и зарядное устройство в сухом, защищенном от влаги и мороза месте.
- Не храните батарею в местах, где может возникнуть статическое электричество, а также в металлических боксах.
- Перед длительным хранением зарядите батарею на 50%.
- Храните зарядное устройство в закрытом и сухом помещении.
- Во время хранения держите батарею подальше от зарядного устройства и не допускайте доступа к оборудованию посторонних лиц, в том числе детей. Храните оборудование в запираемом помещении.
- Перед длительным хранением очистите инструмент и проведите полное техническое обслуживание.
- Во избежание травм и повреждений при транспортировке и хранении используйте транспортировочные защитные приспособления на инструменте.
- Для обеспечения безопасности при транспортировке обеспечьте надежное размещение инструмента.

9.2 УТИЛИЗАЦИЯ БАТАРЕИ, ЗАРЯДНОГО УСТРОЙСТВА И ИНСТРУМЕНТА

Символы на инструменте или на его упаковке указывают на то, что он не является бытовым отходом. Утилизируйте его в пункте переработки электрического и электронного оборудования. Это помогает предотвратить ущерб окружающей среде и людям.

За дополнительной информацией о том, как утилизировать ваш продукт, обращайтесь в местные органы власти или службу утилизации бытовых отходов.

10 ПОИСК И УСТРАНЕНИЕ НЕИСПРАВНОСТЕЙ

Проблема	Вероятная причина	Решение
Инструмент не запускается при нажатии на курок-выключатель.	Отсутствие электрического контакта между инструментом и батареей.	1. Извлеките аккумуляторную батарею. 2. Проверьте металлические контакты и снова вставьте батарею.
	Батарея разряжена.	Зарядите батарею.
	Рычаг разблокировки и курок-выключатель не нажимаются одновременно.	1. Нажмите рычаг разблокировки и удерживайте его. 2. Нажмите на курок-выключатель, чтобы запустить инструмент.
Инструмент останавливается во время резки.	Защитный кожух не прикреплен к триммерной головке.	Извлеките батарею и установите защитный кожух на триммерную головку.
	Леска слишком тяжелая.	Используйте только нейлоновую леску диаметром 2,4 мм.
	Трава запутывается вокруг вала двигателя или триммерной головки.	1. Остановите инструмент. 2. Извлеките аккумуляторную батарею. 3. Удалите траву с вала двигателя и триммерной головки.
	Двигатель перегружен.	1. Отведите триммерную головку от травы. 2. Двигатель восстановится, как только нагрузка будет снята.
	Батарея или инструмент слишком горячие.	Дайте батарее или инструменту остыть в течение не менее 10 минут. Чтобы устройство быстрее остыло, извлеките из него батарею.
	Батарея отсоединена от инструмента.	Установите батарею на место.
	Батарея разряжена.	Зарядите батарею.
Леска не удлиняется.	Леска заблокирована.	1. Удалите заблокированную леску. 2. Вновь намотайте леску.
	Недостаточно лески на катушке.	Установите дополнительную леску.
	Леска стала слишком короткой.	1. Извлеките аккумуляторную батарею. 2. Нажмите и удерживайте триммерную головку. 3. Вытяните леску вручную.
	Леска запуталась в катушке.	1. Удалите леску с катушки. 2. Намотайте леску.
Леска постоянно обрывается.	Инструмент используется ненадлежащим образом.	1. Выполняйте резку кончиком лески, избегая камней, стен и других твердых предметов. 2. Регулярно продвигайте леску вперед, чтобы сохранить полную ширину реза.
Трава запутывается вокруг триммерной головки.	Трава слишком высокая.	Стригите в несколько этапов.
Леска отрезается неправильно.	Нож для обрезки лески затупился.	Заточите нож для обрезки лески напильником или замените его.
Слишком сильная вибрация.	Леска изношена с одной стороны и со временем не удлиняется.	Убедитесь, что леска с обеих сторон не повреждена. Удлините леску.
	Триммерная головка изношена.	Замените триммерную головку на новую.
	Леска закончилась.	Установите дополнительную леску.

11 ТЕХНИЧЕСКИЕ ХАРАКТЕРИСТИКИ

Напряжение	82 В макс. постоянного тока
Частота холостого хода (два режима)	5 000 / 5 500±10% об/мин
	Высокие обороты: 0-5500 ±10% об/мин
Режущая часть	Триммерная головка с ударной подачей лески
Диаметр лески	2,4 мм
Ширина скашивания	40 см
Масса (с ранцевым ремнем, без аккумуляторной батареи)	5,0 kg
Измеренный уровень звукового давления	L_{pa}=76,4 дБ(А), K_{pa}= 3 дБ(А)
Гарантированный уровень звуковой мощности	$L_{WA.d}$= 96 дБ(А)
Вибрация	1,7 м/с^2, 1,5=? м/с^2
Аккумуляторная батарея	2960807, 2958207, 2914607, 2951407 и другие Greenworks 82 В
Зарядное устройство	2960507, 2914707, 2939007 и другие Greenworks 82 В
Степень влагозащиты	IPX5

РЕКОМЕНДОВАННЫЙ ДИАПАЗОН ТЕМПЕРАТУР ОКРУЖАЮЩЕЙ СРЕДЫ *

Хранение устройства	0ºC ~ +45ºC
Работа устройства	0ºC ~ +45ºC
Заряд аккумуляторной батареи	+4ºC ~ +40ºC
Работа зарядного устройства	+4ºC ~ +40ºC
Хранение аккумуляторной батареи	0ºC ~ +45ºC
Работа аккумуляторной батареи	-14ºC ~ +45ºC

*Ограниченная работоспособность при температуре ниже 0°C.

Мы стремимся постоянно совершенствовать нашу продукцию и оставляем за собой право изменять технические характеристики, конструкцию и внешний вид без предварительного уведомления.

ГАРАНТИЙНЫЕ ОБЯЗАТЕЛЬСТВА

Срок гарантийного обслуживания на инструменты ТМ GREENWORKS составляет:
-3 года (36 месяцев) для изделий, работающих от электрической сети.
-3 года (36 месяцев) для изделий, работающих от аккумуляторных батарей и зарядных устройств, используемых владельцами для личных нужд, за исключением всех изделий, зарядных устройств и аккумуляторных батарей всей профессиональной техники серии 82В.
- 2 года (24 месяца) для встроенных в инструмент и съёмных аккумуляторных батарей (АКБ), используемых для личных нужд, приобретенных пользователем как отдельно, так и в комплекте с изделием.
- 1 год (12 месяцев) для всей профессиональной техники серии 82В.
- 1 год (12 месяцев) для всех изделий, аккумуляторных батарей (АКБ) и зарядных устройств, используемых в коммерческих целях и объемах.

ГАРАНТИЙНЫЕ УСЛОВИЯ:
Гарантийный срок исчисляется с даты продажи товара через розничную торговую сеть. Эта дата указана в гарантийном талоне, кассовом чеке или ином документе, подтверждающем факт приобретения изделия, зарядного устройства или АКБ. В случае устранения недостатков в течение гарантийного срока гарантийный срок продлевается на период, в течение которого изделие на использовалось потребителем.
Гарантийные обязательства не подлежат передаче третьим лицам.
Гарантийное обслуживание покрывает дефекты, связанные с качеством материалов и заводской сборки инструментов ТМ GREENWORKS . Гарантийное обслуживание распространяется на изделия , аккумуляторные батареи и зарядные устройства , завезенные на территорию РФ через ООО «ГРИНВОРКСТУЛС», имеющие гарантийный талон, кассовый чек или иной документ подтверждающем факт приобретения изделия в гарантийный период и позволяющий произвести идентификацию изделия по модели, артикулу, серийному номеру, производственному/товарному коду, дате производства или дате продажи.

ГАРАНТИЯ ПРОИЗВОДИТЕЛЯ НЕ РАСПРОСТРАНЯЕТСЯ НА СЛЕДУЮЩИЕ СЛУЧАИ:
1. Неисправности изделия, возникшие в результате естественного износа изделия, его узлов, механизмов, а также принадлежностей, таких как: электрические кабели, ножи и режущие полотна, приводные ремни, фильтры, угольные щетки, зажимные устройства и держатели;
2. Механические повреждения, вызванные нарушением правил эксплуатации или хранения, оговорённых в Инструкции по эксплуатации;
3. Повреждения, возникшие вследствие ненадлежащего использования инструмента (использование не по назначению);
4. Повреждения, появившиеся в результате перегрева, перегрузки, механических воздействий, проникновения в корпус изделия атмосферных осадков, жидкостей, воздействию ультрафиолетового, теплового и электромагнитного излучения, проникновению в корпус насекомых или иных веществ, не являющихся отходами сопровождающими его применение по назначению (стружка, опилки);
5. Повреждения, возникшие в результате перегрузки изделия, повлекшей одновременный выход из строя 2-х и более компонентов (ротор и статор, электродвигатель и другие узлы или детали). К безусловным признакам перегрузки изделия относятся, помимо прочих, появление: цветов побежалости, деформации или оплавления деталей и узлов изделия, потемнения или обугливания изоляции, повреждения проводов электродвигателя под воздействием высокой температуры;
6. Повреждения, возникшие из-за несоблюдения сроков технического обслуживания, указанных в Инструкции по эксплуатации;
7. Повреждения, возникшие из-за несоответствия параметров питающей электросети требованиям к электросети, указанным на изделии;
8. Повреждения, вызванные очисткой изделия с использованием химически агрессивных жидкостей;
9. Изделия, прошедшие обслуживание или ремонт вне авторизованного сервисного центра (АСЦ) GREENWORKS;
10. Повреждения, появившиеся в результате самостоятельной модификации или вскрытия инструмента вне АСЦ;
11. Повреждения, появившиеся в результате использования сменных аксессуаров или дополнительных компонентов, которые не поставляются ООО «ГРИНВОРКСТУЛС» или не одобрены к использованию этой компанией, а также на повреждения появившиеся в результате использования неоригинальных запчастей;

ГАРАНТИЙНОЕ ОБСЛУЖИВАНИЕ.
Для устранения неисправности, возникшей в течение гарантийного срока, Вы можете обратиться в авторизованный сервисный центр (АСЦ) GREENWORKS, полный список которых доступен на интернет-сайте сервисной службы https://greenworks-service.ru/service-centers/ или перейдя по QR-коду ниже.
Основанием для предоставления услуги по гарантийному обслуживанию в рамках данных гарантийных обязательств является один из следующих документов: документ подтверждающий факт приобретения изделия зарядного устройства или АКБ полученный при покупке в торговой организации (кассовый чек, распечатанный электронный чек, иной документ подтверждающий приобретение устройства); или

правильно оформленный гарантийный талон, содержащий информацию об изделии, серийном номере, дате продажи инструмента, заверенный подписью и печатью Продавца. Если будет установлено, что поломка инструмента связана с нарушением гарантийных условий производителя, то Вам будет предложено произвести платное обслуживание в одном из АСЦ GREENWORKS. Настоящие гарантийные обязательства подлежат периодическим обновлениям, чтобы соответствовать новой продукции компании.
Копия последней редакции гарантийных обязательств доступна на сайте https://greenworks-service.ru/. В случае отсутствия АСЦ в городе использования и необходимости вывоза изделия от пользователя в АСЦ или по иным вопросам касаемого сервисного обслуживания изделий ТМ GREENWORKS, Вы можете обратится по электронной почте: service.ru@greenworkstools.eu или service.ru@greenworkstools.ru
Адреса авторизованных сервисных центров Вы можете узнать по телефону: 8-800-700-65-25 или на интернет-сайте нашей сервисной службы: https://greenworks-service.ru.

QR код для перехода на полный список Авторизованных Сервисных центров GREENWORKS

Изделие соответствует требованиям нормативных документов:
ТР ТС 010/2011 "О безопасности машин и оборудования";
ТР ТС 020/2011 "Электромагнитная совместимость технических средств";
ТР ЕАЭС 037/2016 “Об ограничении применения опасных веществ в изделиях электротехники и радиоэлектроники”.

Изготовитель (см. описание на упаковке устройства):

«GREENWORKS (JIANGSU) CO,LTD»
Китай, NO.65 XINGGANG ROAD, ZHONGLOU ZONE, CHANGZHOU, JIANGSU, CHINA
(«Гринворкс (Цзянсу) Ко., Лтд.»
Китай, провинция Цзянсу, округ Чанчжоу, район Чжунлоу, шоссе Тсинганг, 65)

или

«GREENWORKS (VIETNAM) COMPANY LIMITED»
Вьетнам, Trang Due Iz, An Duong District, Hai Phong City, Vietnam
(«Гринворкс (Вьетнам) компани., ЛТД»
Транг Дуе Индастриал Зон, Ан Дуонг Дистрикт, Хай Фонг сити, Вьетнам)

Официальное представительство и импортёр в Российской Федерации и странах СНГ:
Общество с ограниченной ответственностью «ГРИНВОРКСТУЛС ЕВРАЗИЯ» (краткое название – ООО «ГРИНВОРКСТУЛС»)
Адрес: 119049, Российская Федерация, город Москва, Якиманский переулок, д.6.
Телефон: +7 (495)221-89-03, сайт: www.greenworkstools.ru, e-mail: info@greenworkstools.ru

Импортёры в Республику Беларусь:
Общество с ограниченной ответственностью “СКАНЛИНК”
Адрес: 220019, Республика Беларусь, г. Минск, пер. Монтажников 4-й, 5-16.
Телефон: +375 (29)234-99-99, Факс +375 (29)238-04-04, e-mail: opt@scanlink.by

ООО «Мастер Гарден»,
Адрес: 220018, Республика Беларусь, г. Минск, ул. Шаранговича, д.7А,
т. +375(17)257-00-22, т.моб.+375(29)676-16-45, сайт: www.mastergarden.by, e-mail: mg@mastergarden.by, zhuravskiy@mastergarden.by

Срок службы изделия составляет 7 лет.
Не рекомендуется к эксплуатации по истечении 5 лет хранения с даты изготовления без предварительной проверки (см. дату изготовления на этикетке устройства).

1. Допускается транспортировка в закрытых транспортных средствах в соответствии с правилами перевозки грузов, действующих на транспорте данного вида
2. Категорически не допускается падение и любые механические воздействия на упаковку при транспортировке
3. При разгрузке / погрузке не допускается использование любого вида техники, работающей по принципу зажима упаковки
4. Транспортировать при температуре окружающей среды от −15 °C до +40 °C, относительная влажность воздуха не должна превышать 80%.*
5. Устройство необходимо хранить вдали от источников повышенных температур и воздействия солнечных лучей
6. При хранении необходимо избегать резкого перепада температур, хранение без упаковки не допускается
7. Хранить в упаковке предприятия-изготовителя в складских помещениях при температуре окружающей среды от 0°C до + 45°C и относительной влажности воздуха не более 80%.*

*Для снегоуборочной техники допускается хранение и транспортировка в упаковке предприятия-изготовителя в складских помещениях при температуре окружающей среды от -17°C до + 45°C и относительной влажности воздуха не более 80%.

Запрещается утилизировать электроинструменты вместе с бытовыми отходами!
Электроинструмент, отслуживший свой срок и не подлежащий восстановлению, должен утилизироваться согласно нормам, действующим в стране эксплуатации.
В других обстоятельствах:
- не выбрасывайте электроинструмент вместе с бытовым мусором;
- для утилизации электроинструментов рекомендуется обращаться в специализированные пункты вторичной переработки сырья.

Серийный номер и дата изготовления указаны на этикетке устройства.
Дата изготовления указана в формате: ММ/ГГГГ, где ММ – месяц, ГГГГ – год.

greenworks®
COMMERCIAL

www.greenworkstools.ru

P0805972-01

ред. B